包装機械向けベローズ真空パッド FSGC

吸着面 Ø40～60 mm

PACKAGING

包装機械向けベローズ真空パッド FSGC

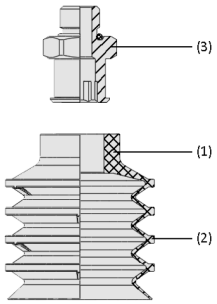

システムデザイン 包装機械向けベローズ真空パッド FSGC

様々な包装品の搬送に対応するベローズ真空パッド FSGC

業界特有のアプリケーションへの適合性

アプリケーション

- 物流倉庫や配送センターにおいて、包装された製品の搬送に適した4.5段ベローズタイプの真空パッド
- 段ボール箱・紙袋・ビニール袋などの、出荷時の仕分け搬送に使用

デザイン

- 広い吸込口 (1) と最適化されたベローズ形状をもつ真空パッド FSGC (2)
- 取付ネジ一体型の差し込み式接続ニップル (3) を使用して、素早くパッドの取付・交換が可能
- ニトリルゴム (NBR-55) 製

製品特徴

- 大きなストロークと柔軟でフレキシブルなシールリップにより、幅広いワークに対応

© J. Schmalz GmbH / 技術的な変更がある場合がございます / 上で生成された 29.02.2024

シュマルツに連絡してください。 Schmalz K.K / 〒224-0027 横浜市都筑区大棚町3001-7/ +81 45 565-5150 / schmalz@schmalz.co.jp

包装機械向けベローズ真空パッド FSGC

吸着面 Ø40～60 mm

発注コード 包装機械向けベローズ真空パッド FSGC

FSGC	–	40	–	NBR-55	–	G1/4-AG
1		2		3		4

1 – 製品仕様

タイプ	種類
FSGC	4.5段ベローズパッド

2 – パッド径

タイプ	サイズ
(例) 40	Ø 40 mm

3 – ゴム材質

タイプ	材質
NBR-55	ニトリルゴム

4 – 取付ネジ

タイプ	種類
G1/4-AG	平行G1/4オネジ
G1/4-IG	平行G1/4メネジ
G3/8-AG	平行G3/8オネジ
G3/8-IG	平行G3/8メネジ

真空パッド FSGCは、パッドにネジが取り付けられた状態で納品されます。以下の製品で構成されます。

- 真空パッド FGC: ゴム部分、様々なサイズをラインアップ
- 接続ニップル (取付ネジ) SC: 様々なネジ径をラインアップ

発注データ 包装機械向けベローズ真空パッド FSGC

型式			ShAの真空パッド材質: * NBR-55
FSGC	40	G1/4-M	10.01.06.04870
FSGC	40	G1/4-F	10.01.06.05653
FSGC	40	G3/8-M	10.01.06.05654
FSGC	40	G3/8-F	10.01.06.05655
FSGC	40	NPT3/8-M	10.01.06.05656
FSGC	40	NPT3/8-F	10.01.06.05657
FSGC	50	G1/4-M	10.01.06.05020
FSGC	50	G1/4-F	10.01.06.05651
FSGC	50	G3/8-M	10.01.06.05658
FSGC	50	G3/8-F	10.01.06.05659
FSGC	50	NPT3/8-M	10.01.06.05660
FSGC	50	NPT3/8-F	10.01.06.05661
FSGC	60	G1/4-M	10.01.06.05662
FSGC	60	G1/4-F	10.01.06.05663
FSGC	60	G3/8-M	10.01.06.05664
FSGC	60	G3/8-F	10.01.06.05665
FSGC	60	NPT3/8-M	10.01.06.05666
FSGC	60	NPT3/8-F	10.01.06.05667

*材質の詳細につきましては「真空パッドの材質」をご覧ください。

シュマルツに連絡してください。 Schmalz K.K / 〒224-0027 横浜市都筑区大棚町3001-7/ +81 45 565-5150 / schmalz@schmalz.co.jp

包装機械向けベローズ真空パッド FSGC

吸着面 Ø40～60 mm

発注データ スペアパーツ 包装機械向けベローズ真空パッド FSGC

型式			ShAの真空パッド材質: * NBR-55
FGC	40	SC080	10.01.06.04863
FGC	50	SC080	10.01.06.04920
FGC	60	SC090	10.01.06.05241

*材質の詳細につきましては「真空パッドの材質」をご覧ください。

型式			スペアパーツ		製品コード
FSGC	40	G1/4-M	シュマルツコネクタ	SC 080 G1/4-AG	10.01.06.03268
FSGC	50	G1/4-M	シュマルツコネクタ	SC 080 G1/4-AG	10.01.06.03268
FSGC	50	G1/4-F	シュマルツコネクタ	SC 080 G1/4-IG	10.01.06.03271
FSGC	40	G1/4-F	シュマルツコネクタ	SC 080 G1/4-IG	10.01.06.03271
FSGC	40	G3/8-M	シュマルツコネクタ	SC 080 G3/8-AG	10.01.06.02593
FSGC	40	G3/8-F	シュマルツコネクタ	SC 080 G3/8-IG	10.01.06.02594
FSGC	40	NPT3/8-M	シュマルツコネクタ	SC 080 NPT3/8-AG	10.01.06.03664
FSGC	40	NPT3/8-F	シュマルツコネクタ	SC 080 NPT3/8-IG	10.01.06.03665
FSGC	50	G3/8-M	シュマルツコネクタ	SC 080 G3/8-AG	10.01.06.02593
FSGC	50	G3/8-F	シュマルツコネクタ	SC 080 G3/8-IG	10.01.06.02594
FSGC	50	NPT3/8-M	シュマルツコネクタ	SC 080 NPT3/8-AG	10.01.06.03664
FSGC	50	NPT3/8-F	シュマルツコネクタ	SC 080 NPT3/8-IG	10.01.06.03665
FSGC	60	G1/4-M	シュマルツコネクタ	SC 090 G1/4-AG	10.01.06.02793
FSGC	60	G1/4-F	シュマルツコネクタ	SC 090 G1/4-IG	10.01.06.03273
FSGC	60	G3/8-M	シュマルツコネクタ	SC 090 G3/8-AG	10.01.06.02791
FSGC	60	G3/8-F	シュマルツコネクタ	SC 090 G3/8-IG	10.01.06.03274
FSGC	60	NPT3/8-M	シュマルツコネクタ	SC 090 NPT3/8-AG	10.01.06.03668
FSGC	60	NPT3/8-F	シュマルツコネクタ	SC 090 NPT3/8-IG	10.01.06.03669

テクニカルデータ 包装機械向けベローズ真空パッド FSGC

型式			吸着力（-600 mbar） [N]*	離脱力（実測値） [N]	材質硬度[ショア硬度 A]	ボリューム [cm^3]	推奨ホース内径 d [mm]**
FSGC	40	NBR-55	35	37	55	29.1	9
FSGC	50	NBR-55	55	59	55	52.4	9
FSGC	50	NBR-55	35	59	55	52.4	9
FSGC	60	NBR-55	80	84	55	80.2	12

*吸引力のデータは、真空度-0.6 barにおいて滑らかで乾燥した表面のワークを吸着した場合の理論値です。安全率は含まれません。
**推奨ホース径は、ホース長約2 mを想定しています。

シュマルツに連絡してください。 Schmalz K.K / 〒224-0027 横浜市都筑区大棚町3001-7/ +81 45 565-5150 / schmalz@schmalz.co.jp

包装機械向けベローズ真空パッド FSGC

吸着面 Ø40～60 mm

デザインデータ 包装機械向けベローズ真空パッド FSGC

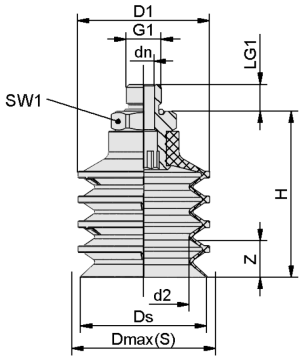

FSGC 40 - 60 AG

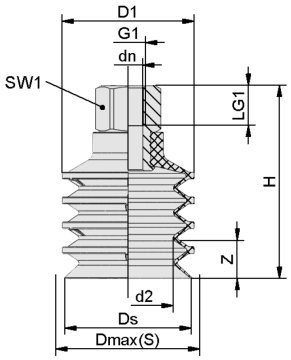

FSGC 40 - 60 IG

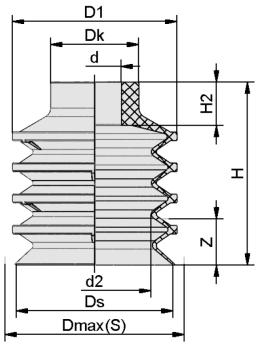

FGC 40 - 60

シュマルツに連絡してください。 Schmalz K.K / 〒224-0027 横浜市都筑区大棚町3001-7/ +81 45 565-5150 / schmalz@schmalz.co.jp

包装機械向けベローズ真空パッド FSGC

吸着面 Ø40～60 mm

デザインデータ 包装機械向けベローズ真空パッド FSGC

型式	D1 [mm]	d2 [mm]	Ds [mm]	Dmax（S）[mm]	dn [mm]	G1	LG1 [mm]	SW1 [mm]	H [mm]	Z（ストローク） [mm]
FSGC 40 NBR-55 G1/4-AG	39.0	27.5	39	41	8.0	G1/4-M	10.0	22	54.5	25
FSGC 40 NBR-55 G1/4-IG	39.0	27.5	39	41	11.0	G1/4-F	12.0	22	64.5	25
FSGC 40 NBR-55 G3/8-AG	39.0	27.5	39	41	10.3	G3/8-M	10.0	22	54.5	25
FSGC 40 NBR-55 G3/8-IG	39.0	27.5	39	41	11.0	G3/8-F	12.0	22	64.5	25
FSGC 50 NBR-55 G1/4-AG	49.5	34.5	47	51	8.0	G1/4-M	10.0	22	62.5	31
FSGC 50 NBR-55 G1/4-IG	49.5	34.5	47	51	11.0	G1/4-F	12.0	22	72.5	31
FSGC 50 NBR-55 G3/8-AG	49.5	34.5	47	51	10.3	G3/8-M	10.0	22	62.5	31
FSGC 50 NBR-55 G3/8-IG	49.5	34.5	47	51	11.0	G3/8-F	12.0	22	72.5	31
FSGC 60 NBR-55 G1/4-AG	60.0	41.5	58	61	8.0	G1/4-M	10.0	27	68.0	32
FSGC 60 NBR-55 G1/4-IG	60.0	41.5	58	61	11.4	G1/4-F	12.0	27	82.0	32
FSGC 60 NBR-55 G3/8-AG	60.0	41.5	58	61	10.3	G3/8-M	10.0	27	68.0	32
FSGC 60 NBR-55 G3/8-IG	60.0	41.5	58	61	15.0	G3/8-F	12.0	27	82.0	32

型式*		d [mm]	d2 [mm]	D1 [mm]	Dk [mm]	Dmax（S）[mm]**	Ds [mm]	H [mm]	H2 [mm]	Z（ストローク） [mm]
FGC	40	16.0	28	39	25.0	41.0	39.0	47.0	13.0	25.0
FGC	50	16.0	35	50	26.5	51.0	47.0	55.0	13.0	31.0
FGC	60	20.0	42	60	34.0	61.0	58.0	60.5	14.0	32.0

*ゴム部品の許容寸法公差は、DIN ISO 3302-1 E3に準拠します。

**吸着状態での吸着パッド外部寸法に相当します。

マルチメディアによる製品紹介

メディア	リンク
製品紹介映像	https://vimeo.com/746827799

シュマルツに連絡してください。 Schmalz K.K / 〒224-0027 横浜市都筑区大棚町3001-7/ +81 45 565-5150 / schmalz@schmalz.co.jp